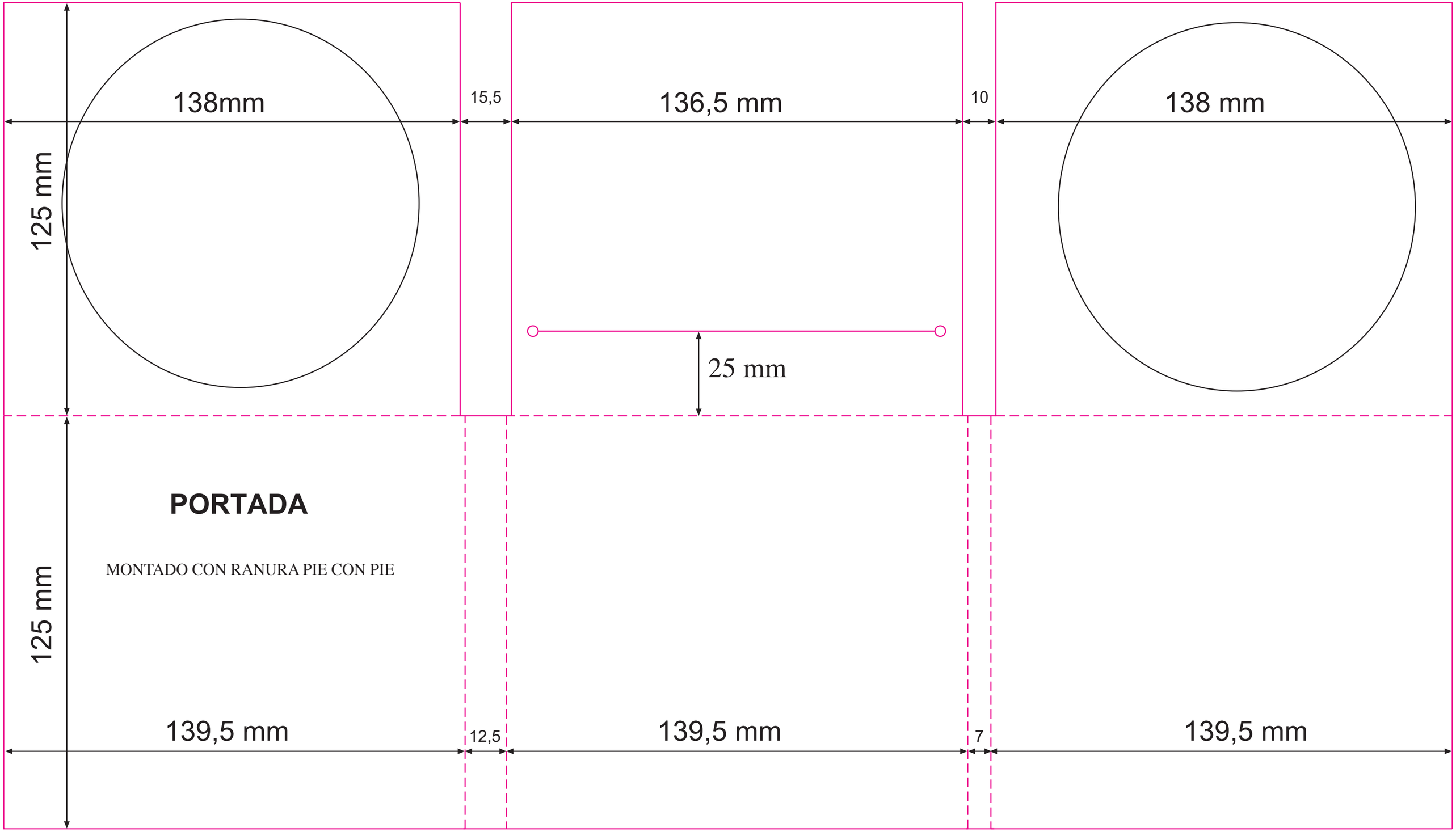
138mm
15,5
136,5 mm
10
138 mm
125 mm
25 mm
PORTADA
MONTADO CON RANURA PIE CON PIE
125 mm
139,5 mm
12,5
139,5 mm
7
139,5 mm